Webasto
Marine Comfort

Ogrzewanie powietrzne BlueHeat

Air Top – Idealne ciepło na zawołanie

Agregaty powietrzne Webasto Air Top zapewniają ciągłą i płynnie regulowaną moc grzewczą, utrzymując temperaturę w kajutach na stałym poziomie. Urządzenia te charakteryzują się cichą pracą oraz bardzo oszczędnym zużyciem prądu i paliwa.

Solidna obudowa kompozytowa chroni urządzenie przed wysoką temperaturą i szkodliwym działaniem słonej wody. Ponadto, uszczelnione elektroniczne urządzenia sterujące i złącza są odporne na warunki morskie.

Air Top 2000 ST – Ciche ogrzewanie

Air Top 2000 ST to najmniejszy powietrzny agregat grzewczy na rynku, zapewniający znakomitą wydajność i oszczędną eksploatację.

Air Top Evo – Wszechstronne ogrzewanie

Wyjątkowo duża moc, kompaktowe rozmiary, cicha praca – Air Top Evo to rozwiązanie do najbardziej wymagających zastosowań. Agregaty Air Top Evo 3900 i 5500 można rozbudować o nowe urządzenie sterujące, oferujące możliwość wyboru dodatkowych trybów pracy dla różnych wymagań (tryb ekonomiczny, tryb wyższej mocy grzewczej oraz tryb wentylacji).

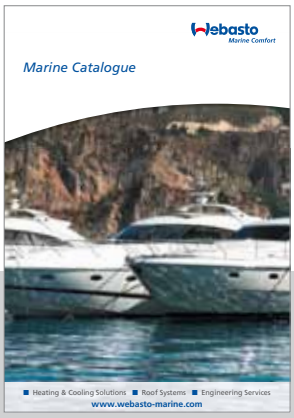

Szczegółowe informacje o wszystkich akcesoriach Webasto można znaleźć w katalogu Webasto Marine.

Najważniejsze atuty:

- Szybkie ogrzanie wnętrza kajut dzięki dużej wydajności
- Zestawy zapewniające szybki i prosty montaż
- Płynna regulacja mocy grzewczej, zapewniająca stały poziom temperatury
- Różne tryby pracy dla indywidualnych wymagań związanych z ogrzewaniem (Air Top Evo)
  - Tryb ECO zmniejszający pobór mocy elektrycznej
  - Tryb PLUS o mocy grzewczej zwiększonej o 10% (z 3500 W do 3900 W oraz z 5000 W do 5500 W)
  - Tryb wentylacji zapewniający dopływ chłodnego, świeżego powietrza do wnętrza jachtu w upalne dni

Urządzenie sterujące Air Top Evo – możliwość wyboru trybu pracy

Przykładowa instalacja agregatu powietrznego BlueHeat:

- A Agregat grzewczy
- B Zasys świeżego powietrza
- C Otwory nawiewu ogrzanego powietrza
- D Bezpieczny i czysty układ zasilania paliwem
- E Zasys powietrza do spalania
- F Wydech ze stali nierdzewnej
- G Proste i intuicyjne sterowanie

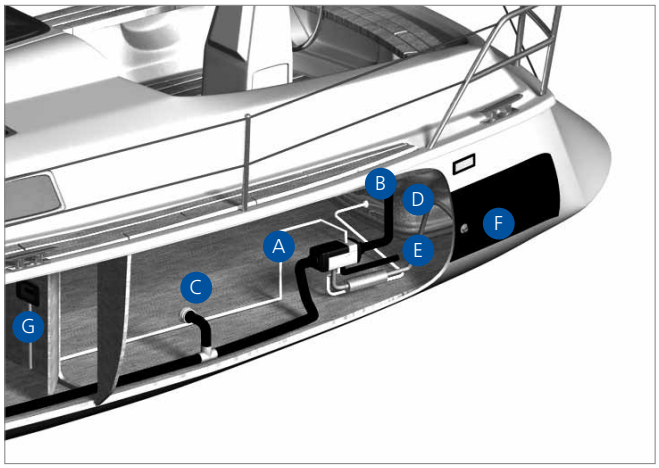

Specyfikacja techniczna:

Model	Air Top 2000 ST	Air Top Evo 3900*	Air Top Evo 5500*
Moc grzewcza (kW)	0.9-2.0	1.5-3.5 (3.9)**	1.5-5.0 (5.5)**
Paliwo, zużycie paliwa (l/h)	Diesel, 0.12-0.24	Diesel, 0.17-0.42 (0.47)	Diesel, 0.17-0.60 (0.66)
Napięcie znamionowe (V)	12	12 / 24	12 / 24
Nominalny pobór mocy elektrycznej (W)	14-29	15-40 (50)	15-95 (116)
Masa netto (kg)	2.6	5.9	5.9
Dług. x głęb. x wys. (mm)	311 x 120 x 121	423 x 148 x 162	423 x 148 x 162

* Agregaty Air Top Evo 3900 i Air Top Evo 5500 zapewniają moc grzewczą na poziomie odpowiednio 3900 W i 5500 W wyłącznie w kombinacji z nowym urządzeniem sterującym Air Top Evo M.
** Długość pracy w trybie Booster: Air Top 3900 – maks. 60 minut, Air Top 5500 – maks. 30 minut

Przejście zaburtowe Webasto

Tłumik wydechu Webasto

System dystrybucji gorącego powietrza Webasto (HADS)

Ident-Nr. MK600828 • 10/10 • Firma nie ponosi odpowiedzialności za błędy lub pominięcia • © Webasto AG, GCS 2010

Webasto Petemar Sp. z o.o.
Warszawska 205/219
05-092 Łomianki

www.webasto.com
http://marine.webasto.pl